TCT-MZ2, TCT-MK2 positionneur pour la ventilation intérieure

Fonctions



- Actionneur VAV avec minuterie
- Écran tactile
- Convient pour les systèmes d'éclairage standard avec une ouverture de 60x60mm comme par exemple Feller EDIZIOdue®
- Jusqu'à deux sorties modulantes pour 0/2-10VDC
- Pour le TCT-MK2 : une entrée de commande pour un signal de mesure de 0/2-10 VDC
- Une entrée de contact de commutation externe pour la commande de l'air évacué
- Activation des parties avec réinitialisation automatique
- Mode Absence avec temps et intensité de ventilation sélectionnables
- Commande pas à pas sélectionnable
- Paramètres de contrôle protégés par mot de passe
- Rétroéclairage bleu
- Minuterie avec jusqu'à 12 temps de commutation

Domaine d'utilisation

Régulation de la ventilation pour le confort et le domaine industriel

Description générale

Le TCT-MZ2 est un capteur de réglage de précision commandé par microprocesseur et doté d'une minuterie. Le TCT-MK2 possède en outre une fonction de régulation qui permet de régler la ventilation via un signal de sonde connecté. Grâce aux paramètres utilisateur et de configuration, les appareils peuvent être adaptés à une grande partie des applications de ventilation. Les appareils peuvent être configurés et exploités à l'aide du terminal de commande standard. Aucune autre aide n'est nécessaire.

Appellation

T C T - M Z 2 - D

Boitier :	D = Horloge en temps réel avec horaires
Fonction :	2 = 2 AO extraction, Admission de l'air
Contrôle :	Z = Positionneur, K = Régulateur
Sortie :	M = Modulateur (0/2-10VDC)
Série :	**TCT = écran tactile**

Ordre

Désignation du produit	Numéro	Paramétrage	Dates clés
TCT-MZ2-D	40-10 0212	Avec horloge	Positionneur compact avec deux sorties analogues et une entrée passive (Feller EDIZIOdue® cadre et plaque de montage non inclus)
TCT-MK2-D	40-10 0231	Avec horloge et fonction de contrôle	Régulateur et actionneur compact avec deux sorties analogiques et une entrée chacune pour un signal passif et un signal 0/2…10 VDC (Feller EDIZIOdue® cadre et plaque de montage non inclus)
AMM-ED-W	40-51 0086	Blanc	Feller EDIZIOdue® cadre et plaque de montage

© Vector Controls Sàrl, Suisse
www.vectorcontrols.com

Caractéristiques techniques

Attention ! Cet appareil est destiné aux applications de confort. Lorsqu'une défaillance de l'appareil met en danger des personnes et/ou des biens, il incombe au propriétaire, au concepteur et à l'installateur d'ajouter des dispositifs de sécurité supplémentaires afin d'éviter ou de détecter une défaillance du système causée par une telle défaillance. Vector Controls et ses sociétés affiliées ne peuvent être tenues responsables des dommages causés par une telle défaillance. Le non-respect des spécifications et des réglementations locales peut mettre des vies en danger, endommager l'équipement et annuler la garantie.

Alimentation	Tension d'utilisation	24 V AC/DC ± 10 %, 50/60 Hz, Classe 2, 48VA max
	Consommation	Max. 1.5 VA
	Raccordement électrique	Bornier de raccordement à vis, Fils 0.34…2.5 mm^2 (AWG 24…12)
Signaux d'entrées	Entrée passive X1 Pour TCT-MK2 : Entrée active X2	Pour contact libre de potentiel à la masse 0…10 V DC
Signaux de sorties	Sorties analogiques Signal de sortie Résolution Charge maximum	AO1 0…10 V DC 9.76 mV 10 mA
Environnantes	Opération Conditions climatiques Température Humidité	Selon IEC 721-3-3 classe 3 K5 0…50 °C (32…122 °F) <95 % rH. sans condensation
	Transport & entreposage Conditions climatiques Température Humidité Conditions mécaniques	Selon IEC 721-3-2 et IEC 721-3-1 classe 3 K3 et classe 1 K3 -25…70 °C (-13…158 °F) <95 % rH. sans condensation classe 2MT2
Général	Indice de protection	IP30 selon EN 60529
	Classe de sécurité	III (IEC 60536)
	Matériel	Plastique ABS résistant au feu (UL94 classe V-0)
	Dimensions (H x L x P)	Partie avant 60 x 60 x 8 mm (2.4" x 2.4" x 0.3") Encastré ø 58 x 27 mm (ø 2.3" x 1.3")
	Poids (emballage compris)	115 g (4.0oz)

Essais et certification des produits

CE Déclaration de conformité

Les informations sur la conformité de nos produits sont disponibles sur notre site web www.vectorcontrols.com sur la page produit correspondante sous "Téléchargements"

Dimensions [mm] (in)

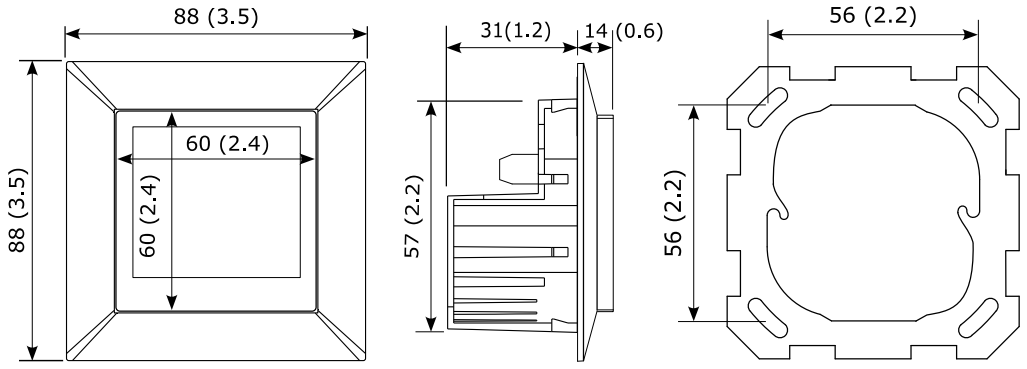

© Vector Controls Sàrl, Suisse
www.vectorcontrols.com

Schéma de câblage

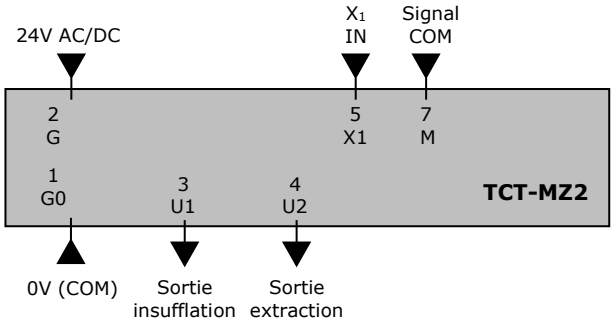

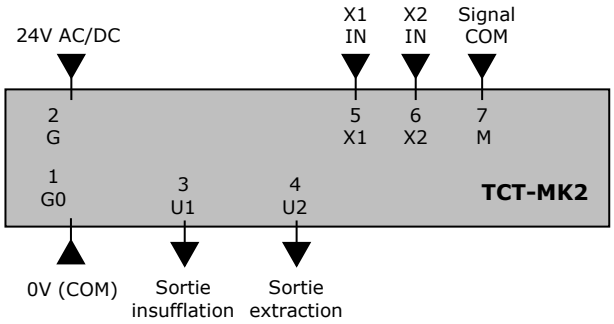

Description du programme :

G0	Alimentation :	0V, -24VDC, connexion interne avec la masse
G	Alimentation :	24VAC, +24VDC
M	Zéro de mesure :	Commun 0 potentiel pour l'entrée et la sortie analogue
X1	Entrée de contact d'extraction :	Passives
X2	Entrée pour sonde :	0…10 V DC
U1	Sortie analogue admission :	0…10 V DC
U2	Sortie analogue extraction :	0…10 V DC

L'appareil est composé de deux parties : 1) la partie encastrable et la partie avant avec l'écran. Pour un montage correct, il est nécessaire de disposer d'un cadre de type : interrupteur de lumière avec un encombrement de 60x60mm, ainsi que la plaque de montage.

Sélection des servomoteurs

Le positionneur fonctionne avec tous les servomoteurs avec un signal d'entrée de DC 0–10 ou 2–10V.

Montage et installation

Montez le régulateur sur un mur intérieur facilement accessible, à environ 1,5 m du sol, sur une boîte encastrée ou apparente. Un cadre d'interrupteur standard avec plaque de montage et une découpe de 60 x 60 mm est nécessaire (non fourni).
Montez et raccordez le régulateur selon la notice d'installation fournie avec l'appareil et le schéma de câblage ci-dessus.

© Vector Controls Sàrl, Suisse
www.vectorcontrols.com

Capteurs et contrôles intelligents
Facile !

Qualité - Innovation - Partenariat

Vector Controls Sàrl
Suisse

info@vectorcontrols.com
www.vectorcontrols.com

© Vector Controls Sàrl, Suisse
www.vectorcontrols.com