TCY-MZ2 Stellgeber für Raumlüftung



Funktionen

- Stellgeber für die Komfortlüftung mit Zeitprogrammen
- 2 Analogausgänge 0–10 V DC mit 10 mV Auflösung
- 1 Eingang für Abluftventilator-Übersteuerung oder Präsenzmelder
- Party-Modus mit automatischer Rückstellung; Aus-Betrieb mit wählbarem Lüftungsintervall und Lüftungsstärke
- Sollwert in Stufen oder Prozent; passwortgeschützte Einstellungen
- Version -D: Hintergrundbeleuchtung und Echtzeituhr mit Zeitprogrammen

Anwendungen

- Steuerung von Lüftungsanlagen in Komfort- und Industrieanwendungen
- Wohnungslüftung mit zeitabhängigen Luftmengenstufen

Allgemeine Beschreibung

Der TCY-MZ ist ein mikroprozessorgesteuerter Präzisions-Stellgeber mit Echtzeituhr und Zeitprogrammen. Über Benutzer- und Reglerparameter lässt er sich für die meisten Standard-Lüftungsanwendungen einstellen. Er wird über das Standard-Bedienteil konfiguriert; spezielle Werkzeuge oder Software sind nicht erforderlich.

Name

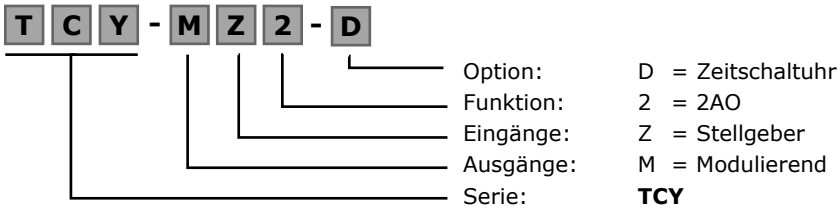

Bestellung

Produktname	Nummer	Konfiguration	Schlüsseldaten
TCY-MZ2	40-10 0164	Stellgeber	Kompakter Stellgeber mit 2 Analogen Ausgängen und 1 passiven Eingang
TCY-MZ2-D	40-10 0165	Mit Uhr	

© Vector Controls GmbH, Schweiz
www.vectorcontrols.com

Technische Daten

Achtung! Dieses Gerät ist für Komfortanwendungen bestimmt. Wo ein Geräteausfall Menschenleben und/oder Sachwerte gefährdet, liegt es in der Verantwortung von Eigentümer, Planer und Installateur, zusätzliche Sicherheitseinrichtungen vorzusehen, die einen durch einen solchen Geräteausfall verursachten Systemausfall verhindern oder erkennen. Vector Controls und ihre verbundenen Unternehmen haften nicht für Schäden, die durch einen solchen Ausfall entstehen. Die Nichtbeachtung der Spezifikationen und der örtlichen Vorschriften kann Leben gefährden, Geräte beschädigen und zum Verlust der Garantie führen.

Stromversorgung	Betriebsspannung	24 V AC/DC ± 10 %, 50/60 Hz, Klasse 2 48VA max
	Stromverbrauch	Max. 1,5 VA
	Elektrischer Anschluss	Terminal-Steckverbinder, Draht 0,34-2,5 mm² (AWG 24…12)
Signaleingänge	Passiver Eingang	Für potentialfreien kontakt auf Masse
Signalausgänge	Analoge Ausgänge Ausgangssignal Auflösung Maximale Belastung	 DC 0-10 V 9.76 mV (10 Bit) 10 mA oder 1kΩ
Umgebung	Betrieb Klimatische Bedingungen Temperatur Luftfeuchtigkeit	Nach IEC 721-3-3 Klasse 3 K5 0-50 ° C (32-122 ° F) < 95 % r.h. nicht kondensierend
	Transport und Lagerung Klimatische Bedingungen Temperatur Luftfeuchtigkeit Mechanische Bedingungen	Nach IEC 721-3-2 und IEC 721-3-1 Klasse 3 K3 und Klasse 1 K3 -25-70 ° C (-13-158 ° F) < 95 % r.h. nicht kondensierend Klasse 2MT2
Normen	CE konform nach EMC Norm 89/336/EWG EMEI Norm 73/23/EWG	EN 61 000-6-1 / EN 61 000-6-3
	Autom. elektr. Regel- und Steuergeräte für den Hausgebrauch und ähnl. Anwendungen Besondere Anforderungen an Temperatur Regler	EN 60 730-1 EN 60 730-2-9
	Schutzart	IP30 nach EN 60529
	Schutzklasse	III (IEC 60536)
Allgemein	Material: Abdeckung, Rückseite Montageplatte	Feuerfester ABS Kunststoff (UL94 Klasse V-0) Stahl verzinkt
	Abmessungen (H x B X T)	Vorderteil: 88 x 88 x 21 mm (3.5 "x 3,5" x 0.8 ") Hinterteil: Ø 58 x 32 mm (Ø 2,3 cm x 1,3 cm)
	Gewicht (inkl. Paket)	252 g (8.9 oz)

Abmessungen [mm] (in)

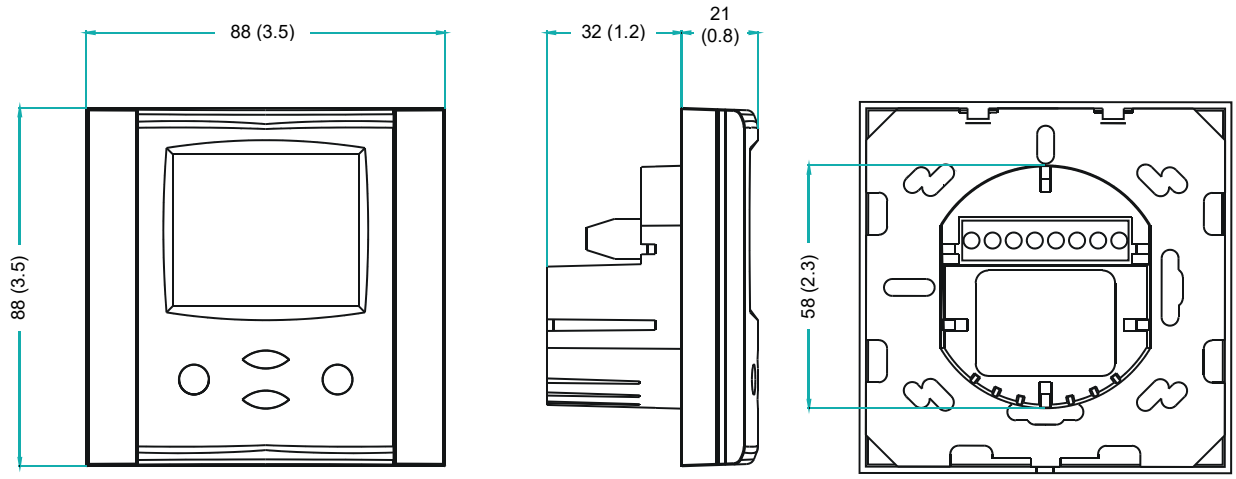

© Vector Controls GmbH, Schweiz
www.vectorcontrols.com

Anschluss Schema

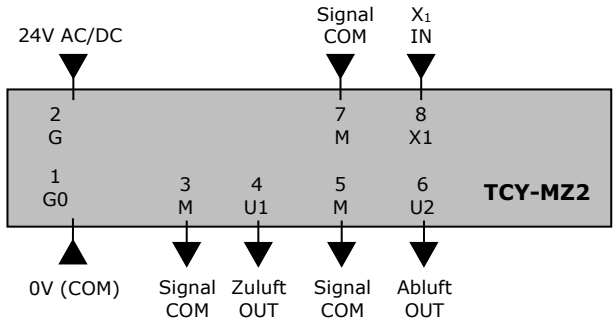

Beschreibung:

G0	Speisespannung:	0V, -24VDC, Intern verbunden mit Messnull
G	Speisespannung:	24VAC, +24VDC
M	Messnull:	gemeinsames 0 Potenzial für analoge Ein- und Ausgänge.
X1	Eingang für Abluftschalter:	Passiv
U1	Analoger Ausgang Zuluft:	0…10 V DC
U2	Analoger Ausgang Abluft:	0…10 V DC

Auswahl von Antrieben

Der Stellgeber funktioniert für alle Antriebe mit einem Eingangssignal 0–10 oder 2–10V DC.

Montage und Installation

Montieren Sie den Regler an einer Innenwand, ca. 1,5 m über dem Boden, an einer Stelle mit durchschnittlicher Raumtemperatur. Direkte Sonneneinstrahlung, Wärmequellen, Türen, Außenwände und Luftauslässe vermeiden. Mit externem Temperaturfühler ist der Montageort weniger kritisch.
Montieren und verdrahten Sie den Regler gemäß der mitgelieferten Installationsanleitung und dem Anschlussschema oben.

© Vector Controls GmbH, Schweiz
www.vectorcontrols.com

Intelligente Fühler und Regler
Leicht gemacht!

Qualität - Innovation – Partnerschaft

Vector Controls GmbH
Schweiz

info@vectorcontrols.com
www.vectorcontrols.com/

© Vector Controls GmbH, Schweiz
www.vectorcontrols.com