TCY-MZ2 Positionneur pour la ventilation de confort



Fonctions

- Positionneur pour la ventilation de confort avec programmes horaires
- 2 sorties analogiques 0–10 V DC avec une résolution de 10 mV
- 1 entrée pour forçage du ventilateur d'extraction ou détecteur de présence
- Mode fête avec retour automatique ; mode absence avec intervalle et intensité de ventilation réglables
- Consigne par paliers ou en pourcentage ; réglages protégés par mot de passe
- Version -D : rétroéclairage et horloge temps réel avec programmes horaires

Domaines d'application

- Commande d'installations de ventilation dans les applications de confort et industrielles
- Ventilation résidentielle avec niveaux de débit d'air selon l'heure

Description générale

Le TCY-MZ est un positionneur de précision commandé par microprocesseur, avec horloge temps réel et programmes horaires. Ses paramètres utilisateur et de régulation permettent de l'adapter à la plupart des applications de ventilation standard. Il se configure avec le terminal de commande standard ; aucun outil ni logiciel spécial n'est nécessaire.

Nom

T C Y - M Z 2 - D

Option :	D	= Horloge temps réel avec programmes horaires
Fonction :	2	= 2 AO
Régulation :	Z	= Positionneur
Sorties :	M	= Modulantes
Série :	**TCY**	

Commande

Désignation	Article	Type de contrôle	Données clés
TCY-MZ2	40-10 0164	Positionneur	Positionneur compact avec 2 sorties analogiques et 1 entrée passive
TCY-MZ2-D	40-10 0165	Avec horloge	

© Vector Controls Sàrl, Suisse
www.vectorcontrols.com

Caractéristiques techniques

Attention ! Cet appareil est destiné aux applications de confort. Lorsqu'une défaillance de l'appareil met en danger des personnes et/ou des biens, il incombe au propriétaire, au concepteur et à l'installateur d'ajouter des dispositifs de sécurité supplémentaires afin d'éviter ou de détecter une défaillance du système causée par une telle défaillance. Vector Controls et ses sociétés affiliées ne peuvent être tenues responsables des dommages causés par une telle défaillance. Le non-respect des spécifications et des réglementations locales peut mettre des vies en danger, endommager l'équipement et annuler la garantie.

Alimentation	Tension de service	24 V AC/DC ± 10 %, 50/60 Hz, classe 2, 48 VA max.
	Consommation	Max. 1,5 VA
	Raccordement électrique	Bornes à vis, fil 0,34-2,5 mm2 (AWG 24…12)
Entrées	Entrée de température	
	Plage	0-50 °C (32-122 °F)
	Précision	0,5 K
Sorties	Sorties analogiques Signal de sortie Résolution Charge maximale	AO1, AO2 DC 0-10 V 9,76 mV (10 bits) 10 mA
Environnement	Fonctionnement Conditions climatiques Température Humidité	Selon IEC 721-3-3 classe 3 K5 0-50 °C (32-122 °F) < 95 % HR sans condensation
	Transport et stockage Conditions climatiques Température Humidité Conditions mécaniques	Selon IEC 721-3-2 et IEC 721-3-1 classe 3 K3 et classe 1 K3 -25-70 °C (-13-158 °F) < 95 % HR sans condensation classe 2MT2
Normes	CE conforme selon Directive CEM 89/336/CEE Directive basse tension 73/23/CEE	EN 61 000-6-1/ EN 61 000-6-3
	Normes de produit Dispositifs de commande électrique automatiques à usage domestique et analogue Règles particulières pour les dispositifs de commande thermosensibles	EN 60 730 –1 EN 60 730 – 2 – 9
	Indice de protection	IP30 selon EN 60529
	Classe de protection	III (IEC 60536)
	Couvercle, partie arrière Plaque de montage	Plastique ABS ignifuge (UL94 classe V-0) Acier galvanisé
Général	Dimensions (H x L x P)	Partie avant : 88 x 88 x 21 mm (3,5” x 3,5” x 0,8”) Boîtier d'alimentation : ø 58 x 32 mm (ø 2,3” x 1,3”)
	Poids (emballage compris)	252 g (8,9 oz)

© Vector Controls Sàrl, Suisse
www.vectorcontrols.com

Dimensions [mm] (pouces)

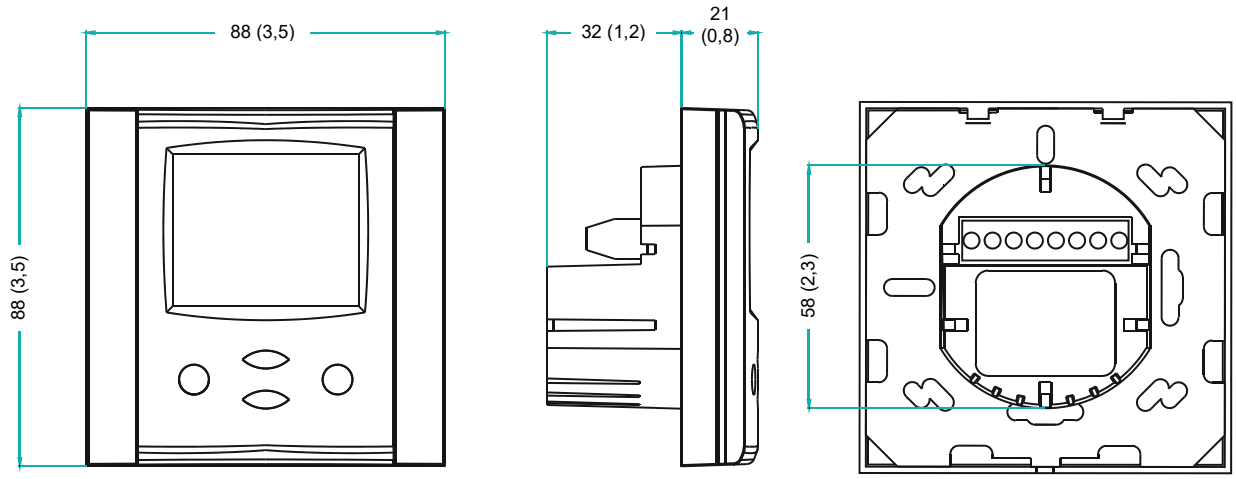

Schéma de câblage

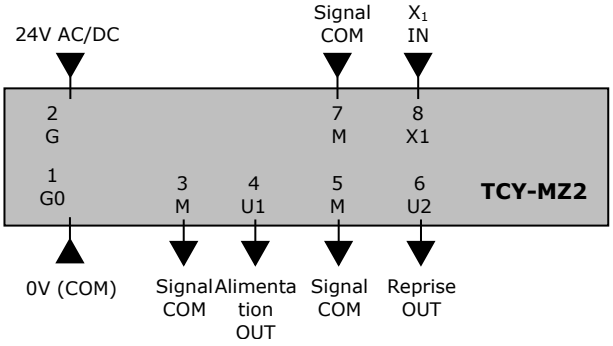

Description :

G0	Alimentation :	0 V, -24 V DC, relié en interne au commun des signaux
G	Alimentation :	24 V AC, +24 V DC
M	Commun des signaux :	Potentiel 0 commun pour les entrées et sorties analogiques.
X1	Entrée passive externe :	contact libre de potentiel vers le commun des signaux
U1	Sortie analogique air soufflé :	0…10 V DC
U2	Sortie analogique air repris :	0…10 V DC

Sélection des servomoteurs

Choisir des servomoteurs avec un signal d'entrée 0–10 V DC ou 2–10 V DC.

Montage et installation

Monter le régulateur sur un mur intérieur, à environ 1,5 m du sol, à un endroit présentant une température ambiante moyenne. Éviter le rayonnement solaire direct, les sources de chaleur, les portes, les murs extérieurs et les bouches de soufflage. L'emplacement est moins critique si une sonde de température externe est utilisée.
Monter et raccorder le régulateur selon la notice d'installation fournie avec l'appareil et le câbler selon le schéma de câblage ci-dessus.

© Vector Controls Sàrl, Suisse
www.vectorcontrols.com

Capteurs et contrôles intelligent
Facile !

Qualité - Innovation - Partenariat

Vector Controls GmbH
Suisse

info@vectorcontrols.com
www.vectorcontrols.com

© Vector Controls Sàrl, Suisse
www.vectorcontrols.com