TLR-D5P avec OPA-D5P
Régulateur electronique pour pompe à chaleur et unité monobloc. Socle monté en armoire, terminal de commande mural.

Caractéristiques



- Régulation de température pour les unités monoblocs à 2 ou 4 tubes ou les pompes à chaleur
  (deux niveaux de chauffage ou de refroidissement assistés par ventilateur avec vanne d'inversion)
- Régulation de température pour les unités monoblocs à 2 tubes ou les pompes à chaleur (deux étages de chauffage ou de refroidissement assistés par ventilateur) avec réchauffage électrique en option.
- Régulation de température pour les unités monoblocs à 4 tubes (chauffage et refroidissement assistés par ventilateur, 1er étage + chauffage ou refroidissement à 2 étages en option)
- Relais commutant jusqu'à 10(6) A
- Commande pour le chauffage, le refroidissement et le fonctionnement en mode ventilateur seul
- Temporisations de démarrage et d'arrêt réglables pour protéger les compresseurs et les éléments de commutation
- Option économique avec fonctionnalité « Économie » et limitations de consigne
- Option maître-esclave : un terminal peut piloter jusqu'à 8 unités de base en parallèle.
- Capteur externe ou contact à potentiel libre pour la commande à distance, commutation externe chauffage/refroidissement ou commutation automatique selon la température d'alimentation ou extérieure avec limites d'activation sélectionnables.
- Paramètres utilisateur et de commande programmables et protégés par mot de passe
- Affichage de la température en degrés Celsius ou Fahrenheit

Version Deluxe :

- Fonctions d'horloge et de programmation horaire avec options spéciales pour les écoles et les universités
- L'horloge continue de fonctionner pendant 48 h en cas de coupure de courant
- Écran avec rétroéclairage bleu
- Télécommande infrarouge en option :
  Avec des fonctions spéciales pour l'activation et la désactivation différées

Applications

- Systèmes tout air : étages de chauffage et/ou de refroidissement assistés par ventilateur, par exemple compresseurs, réchauffeurs électriques.
- Systèmes air/eau : unités à induction, unités à double serpentin assistées par ventilateur pour systèmes à 2 et 4 tubes

Description générale

Le TLR-D5P est un régulateur électronique autonome à une boucle de régulation. Le TLR-D5P comprend un capteur de température NTC interne, une entrée de température NTC externe ou à contact universel et cinq sorties binaires (relais). Une adaptation détaillée aux conditions locales est possible grâce à une routine de configuration simple. Le TLR-D5P peut être configuré à l'aide du terminal de commande standard. Aucun outil ni logiciel spécial n'est requis.
Le TLR-D5P a été spécialement développé pour commuter des charges importantes avec une puissance de commutation pouvant atteindre 10(6) A pour chaque sortie binaire.

Commande

Un contrôleur opérationnel se compose d'un terminal de commande et d'au moins une unité de base.

Nom de l'article	Code de l'article	Fonction	Type	Données clés
TLR-D5P-24	40-11 0013	24 VCA	Unité de base	Régulateur de ventilo-convecteur avec : 1 entrée TI interne ou externe 1 sortie (relais) Commande de ventilateur 4 sorties de commande (relais) Commande binaire
TLR-D5P-230	40-11 0015	230 VCA		
OPA-D5P	40-10 0087	Standard	Terminal de commande	
OPA-D5P-D	40-10 0088	Deluxe		

© Vector Controls Sàrl, Suisse

Préréglage des paramètres

-W01	40-10 00xx-01	Refroidissement uniquement	Ajoutez –Wx à la fin du nom de l'article ou –x à la fin du code de l'article pour commander un modèle préconfiguré

Accessoires

OPR-1	40-50 0001	2 piles AAA	Télécommande infrarouge
	40-20 0001	Capteur à câble libre avec câble de 2 m	
S-Tn10-2	40-20 0002	Capteur à câble libre pour gaine, profondeur d'immersion de 12 cm, câble de 2 m	
SD-Tn10-12-2	40-20 0003		
SD-Tn10-20-2	40-20 0051	Capteur pour conduit à câble libre, profondeur d'immersion de 20 cm, câble de 2 m	
SDB-Tn10-12	40-20 0004		
SDB-Tn10-20	40-20 0005	Capteur pour conduit avec boîtier, profondeur d'immersion de 12 cm	
SRA-Tn10	40-20 0059	Capteur de gaine avec boîtier, profondeur d'immersion de 20 cm	
SOD-Tn10		Capteur d'ambiance	
		Capteur extérieur	

Caractéristiques techniques

Attention ! Cet appareil est destiné aux applications de confort. Lorsqu'une défaillance de l'appareil met en danger des personnes et/ou des biens, il incombe au propriétaire, au concepteur et à l'installateur d'ajouter des dispositifs de sécurité supplémentaires afin d'éviter ou de détecter une défaillance du système causée par une telle défaillance. Vector Controls et ses sociétés affiliées ne peuvent être tenues responsables des dommages causés par une telle défaillance. Le non-respect des spécifications et des réglementations locales peut mettre des vies en danger, endommager l'équipement et annuler la garantie.

Alimentation	Tension de service	TLR-D5P-24	24 VCA ± 10 %, 50/60 Hz, SELV selon HD 384, transformateur de classe II, 48 VA max
		TLR-D5P-230	230 VCA ± 10 %, 50/60 Hz
	Consommation électrique	TLR-D5P-24	3 VA max.
		TLR-D5P-230	Max. 5 VA
	Raccordement électrique	Bornes de raccordement	Fil⁰,34…2,5 mm² (AWG 22…13)
	Modèle Deluxe uniquement : Alimentation de secours pour l'horloge temps réel		Min. 48 h si chargée pendant 24 h
Entrées de signal	Entrée de température	Plage	0…50 °C (32…122 °F)
		Précision	0,5 °C, 1 °F
Sorties de signal	Sorties de commutation numériques		DO1 à DO5
	Type de commutation		Relais
	CA Puissance de commutation		0…240 VCA 10(6) A max. par sortie
	Rigidité diélectrique		
	entre les contacts des relais et l'électronique du système :		3750 VCA selon EN 60730-1
	entre les contacts de relais voisins		1250 VCA selon EN 60730-1 1<>2<>3, 4<>5
	entre les groupes de relais :		3750 VCA selon EN 60730-1 1/2/3<>4/5
Communication Base - Borne	Type de communication		Numérique : point à point
	Type de câble :		Fil de cuivre⁰,8…2,5 mm² (AWG 18…13), paire torsadée blindée
Environnement	Fonctionnement		Conformément à la norme CEI 721-3-3
	Conditions climatiques		classe 3K5
	Température		0…50 °C (32…122 °F)
	Humidité		< 95 % HR, sans condensation
	Transport et stockage		Conformément aux normes CEI 721-3-2 et CEI 721-3-1
	Conditions climatiques		classe 3K3 et classe 1K3
	Température		-25…70 °C (-13…158 °F)
	Humidité		< 95 % HR sans, condensation
	Conditions mécaniques		classe 2M2
Conformité aux normes	CE Conformité		
	Directive CEM		2004/108/CE
	Directive basse tension		2006/95/CE
	Normes relatives aux produits		
	Dispositifs de commande électriques automatiques à usage domestique et similaire		EN 60730-1
	Exigences particulières relatives aux commandes dépendantes de la température		EN 60730-2-9
	Compatibilité électromagnétique pour le secteur domestique		Émissions : EN 60730-1
			Immunité : EN 60730-1
Borne générale	Classe de sécurité		III (CEI 60536)
	Indice de protection		IP30 selon EN 60529
	Matériau	Couvercle, partie arrière	Plastique ABS (UL94 classe V-0)
		Plaque de montage	Acier galvanisé
	Couleur		Blanc RAL 9003
	Dimensions (H x L x P)		88 x 88 x 24 mm (3,5 x 3,5 x 0,9 pouces)
	Poids, emballage compris	OPA-D5P	180 g
		OPA-D5P-D	190 g
Base générale	Classe de sécurité		II (CEI 60536)
	Indice de protection		IP20 selon EN 60529

© Vector Controls Sàrl, Suisse

Matériau du boîtier		Plastique PC+ABS (UL94 classe V-0)
Couleur		Gris (RAL 7001 / 7035)
Dimensions (H x L x P)		57 x 147 x 115 mm (2,25 x 5,8 x 4,5 pouces)
Poids, emballage compris	TLR-D5P-24 TLR-D5P-230	345 g 445 g

Dimensions [mm] (pouces)

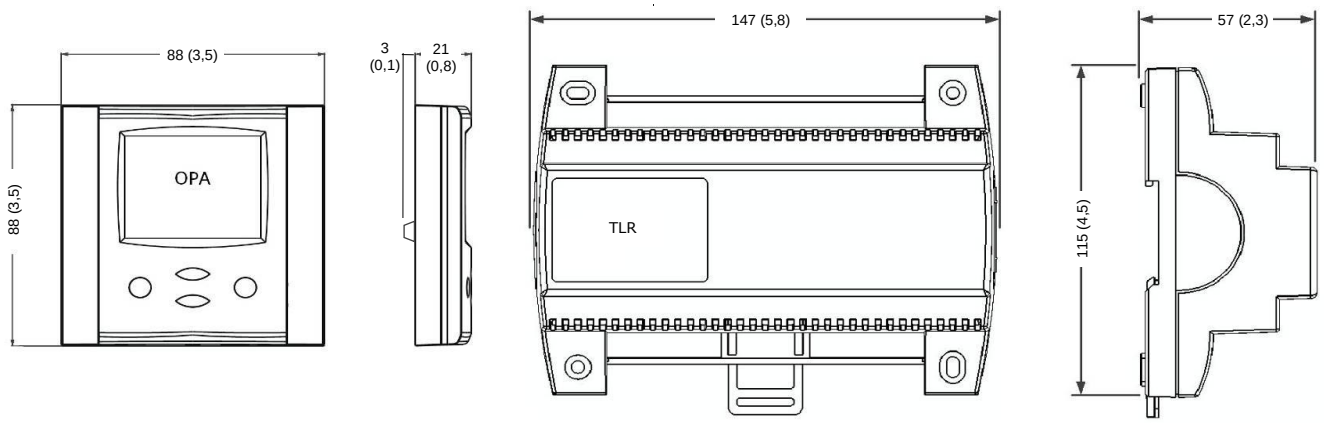

© Vector Controls Sàrl, Suisse

Schémas

Alimentation

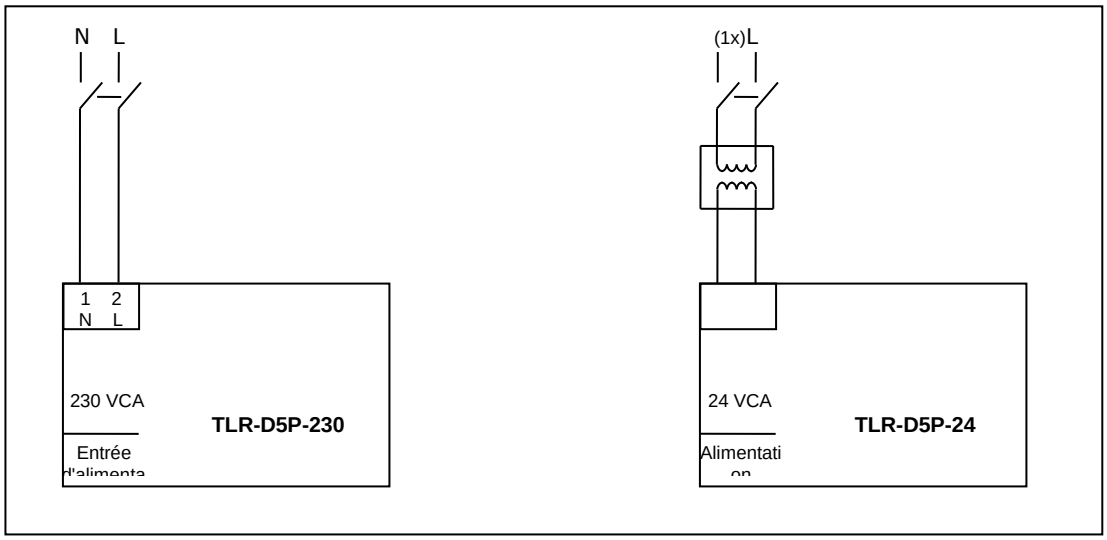

Entrées et bornier de commande

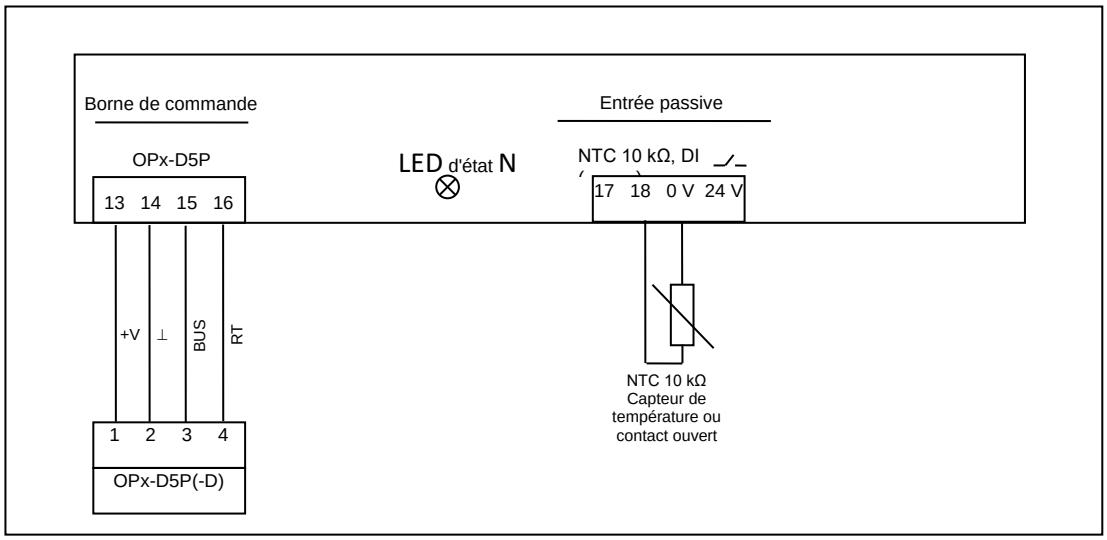

© Vector Controls Sàrl, Suisse

Sorties

CP11 = 0, Refroidissement uniquement

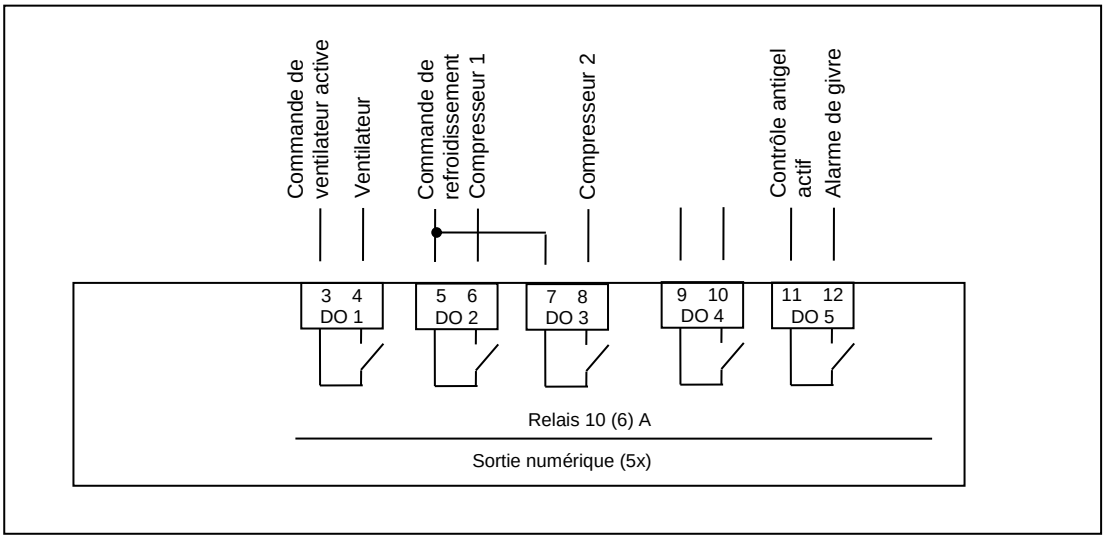

CP11 = 1, Chauffage uniquement

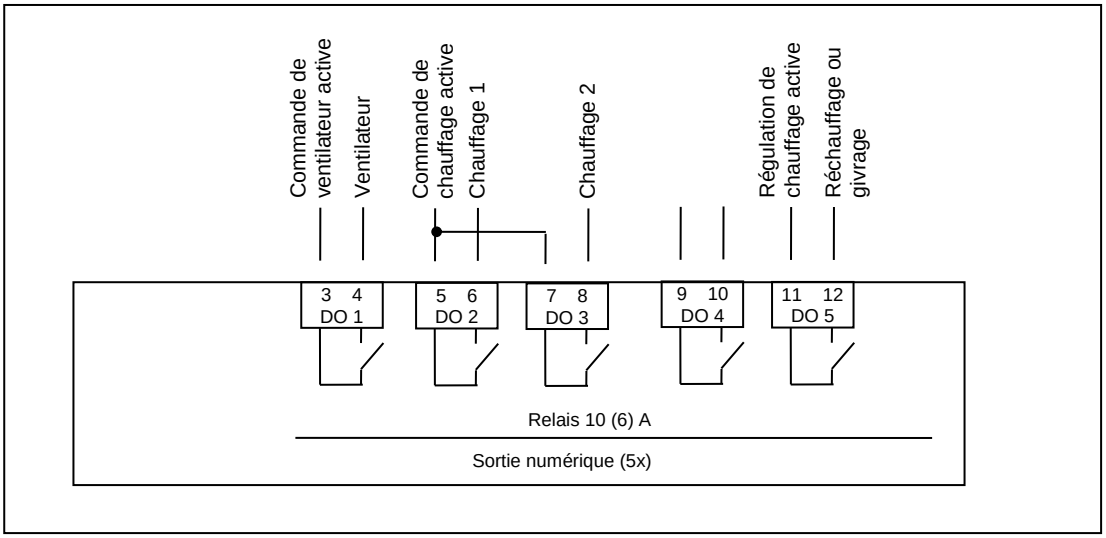

Schémas CP11 = 2, 2 tubes

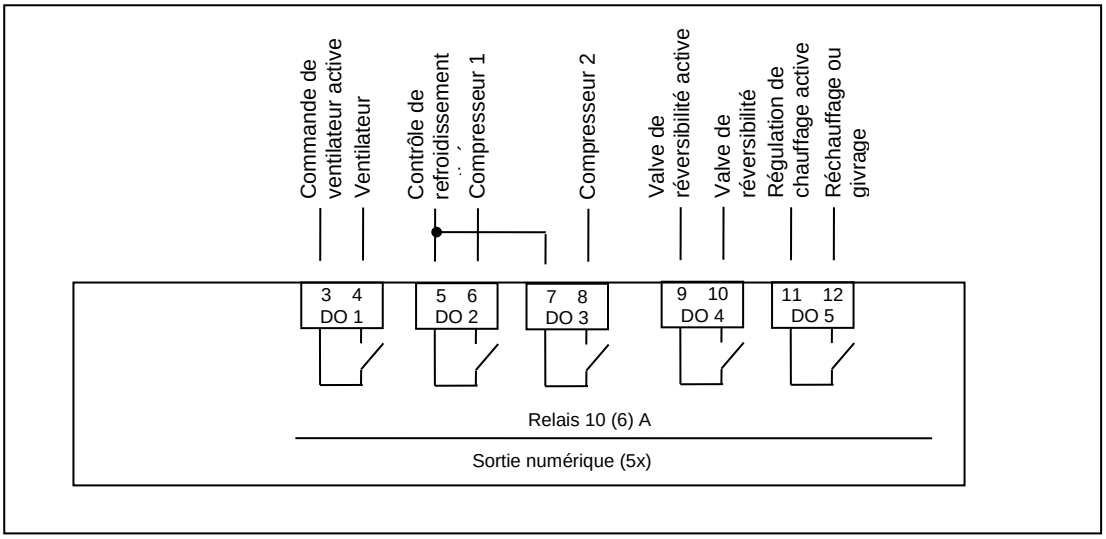

© Vector Controls Sàrl, Suisse

Schémas CP11 = 3, 4 tubes

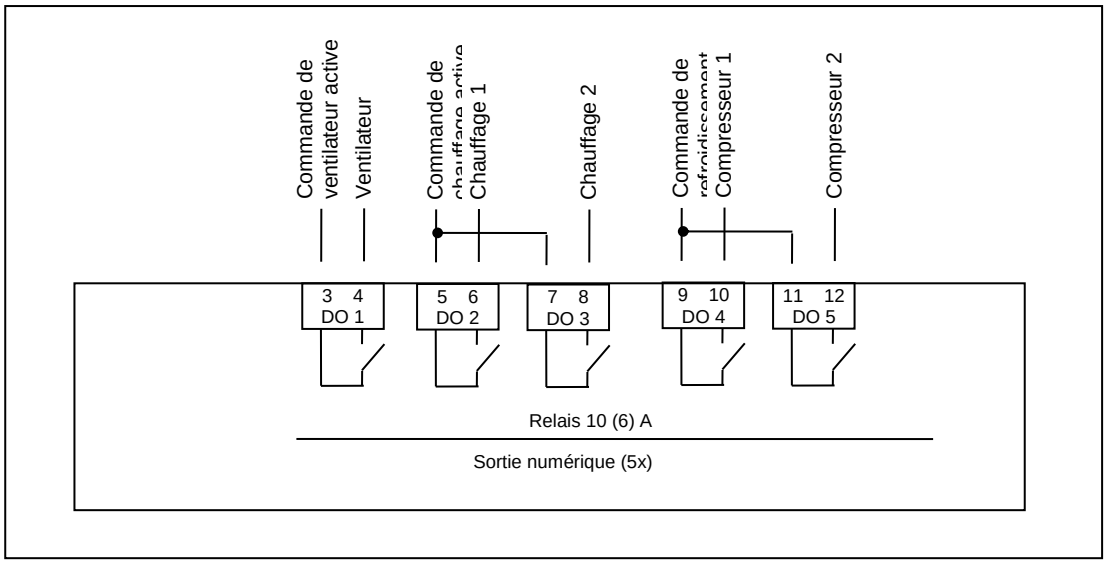

Schéma de câblage

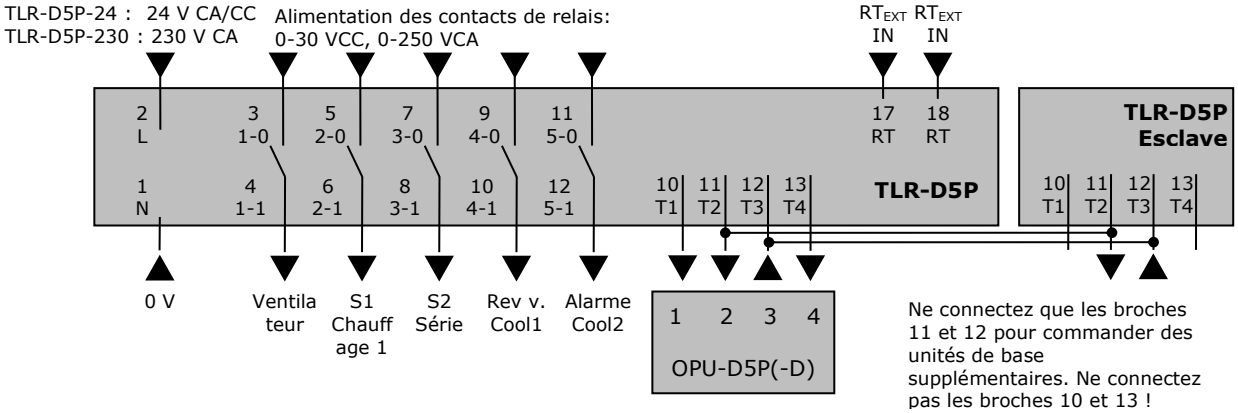

Description :

1	**N**	Alimentation :	TLR-D5P-24 :	0 V CA, 0 V CC
			TLR-D5P-230 :	0 V CA
2	**L**	Alimentation :	TLR-D5P-24 :	24 V CA, 24 V CC
			TLR-D5P-230 :	230 V CA
3	**1-0**	Commutateur commun pour ventilateur :	0-250 V CA, 0-30 V CC	
4	**1-1**	Sortie binaire :	Ventilateur	
5	**1-2**	Sortie binaire :	2 tubes : niveau 1 chauffage/refroidissement,	4 tubes : chauffage étape 1
6	**1-3**	Sortie binaire :	2 tubes : 2e niveau chauffage/refroidissement,	4 tubes : chauffage niveau 2
7	**2-0**	Commande commune pour vanne :	0-250 V CA, 0-30 V CC	
8	**2-1**	Sortie binaire :	2 tubes : vanne d'inversion	4 tubes : Étage de refroidissement 1
9	**2-2**	Sortie binaire :	2 tubes : alarme	4 tubes : Étape de refroidissement 2
10	**Term1**	Connexion du terminal 1	Raccorder à la borne de fonctionnement	
11	**Borne 2**	Connexion de la borne 2	Raccorder au terminal de commande	
12	**Borne 3**	Connexion de la borne 3	Raccorder au terminal de commande	
13	**Borne 4**	Connexion de la borne 4	Raccorder au terminal de commande	
14	**RT**	Entrée de température externe :	Sxx-Tn10 ou contact sec	
15	**RT**	Entrée de température externe :	Sxx-Tn10 ou contact ouvert	

© Vector Controls Sàrl, Suisse

Montage de la base

Le boîtier de l'unité de base TLR est un boîtier en plastique robuste. Le régulateur peut être monté dans n'importe quelle orientation par fixation en saillie sur un mur ou dans une armoire. 4 trous de fixation pour vis d'un diamètre maximal de 4 mm sont prévus. Le montage sur un rail DIN standard de 35 mm est également possible.
Lors du montage, veuillez tenir compte des points suivants :

- Le régulateur ne doit pas être librement accessible après le montage. Un boîtier de protection doit être utilisé s'il est monté à l'extérieur d'une armoire électrique.
- ***Assurez une circulation d'air suffisante pour dissiper la chaleur générée pendant le fonctionnement***.
- Les réglementations locales en matière d'installation doivent être respectées.

Installation du terminal

1. Installez la plaque de montage directement sur le mur ou dans le boîtier d'encastrement. Assurez-vous que le raccord avec la vis de fixation avant est orienté vers le bas. Assurez-vous que les têtes de vis ne dépassent pas de plus de 5 mm de la surface de la plaque de montage.
2. Raccordez les fils des bornes aux fils de communication conformément au schéma de câblage
3. Glissez les deux loquets situés en haut de la partie avant dans les crochets de la plaque de montage.
4. Abaissez la partie avant jusqu'à ce qu'elle repose à plat contre le mur et que la plaque de montage ne soit plus visible. Assurez-vous que le câble de raccordement ne gêne pas.
5. Serrez la vis de fixation avant pour fixer la partie avant à la plaque de montage.

Connexion de la base au terminal

- Distance max.: 200 m (565 ft.)
- Des fils de cuivre à paires torsadées peuvent être utilisés pour le câblage dans un environnement compatible CEM. Dans un environnement CEM dégradé, utilisez uniquement des câbles blindés. La tension de fonctionnement doit être conforme aux exigences relatives à la très basse tension de sécurité (SELV) selon la norme EN 60730.
- 1 terminal peut piloter jusqu'à 8 unités de base (régleurs éléctroniques). Voir le schéma de câblage pour les connexions en parallèle. La longueur totale du câble ne doit pas dépasser 200 m.
- La résistance des conducteurs influence la lecture de la température externe. Une résistance de 450 Ω entraîne une augmentation de 1 °C (2 °F). Compensez à l'aide de l'UP-08 si la température externe est utilisée pour contrôler l'unité.

Sélection des servomoteurs et des capteurs

Capteurs de température: utilisez uniquement des capteurs NTC homologués pour obtenir une précision optimale. Voir les informations de commande pour plus de détails.

Dispositifs auxiliaires binaires : par exemple, ventilateurs et vannes tout ou rien. Ne connectez pas directement des dispositifs dont le courant de commutation dépasse les valeurs maximales indiquées dans les spécifications techniques. Tenez compte le courant de démarrage des ventilateurs.

© Vector Controls Sàrl, Suisse

Affichage et utilisation

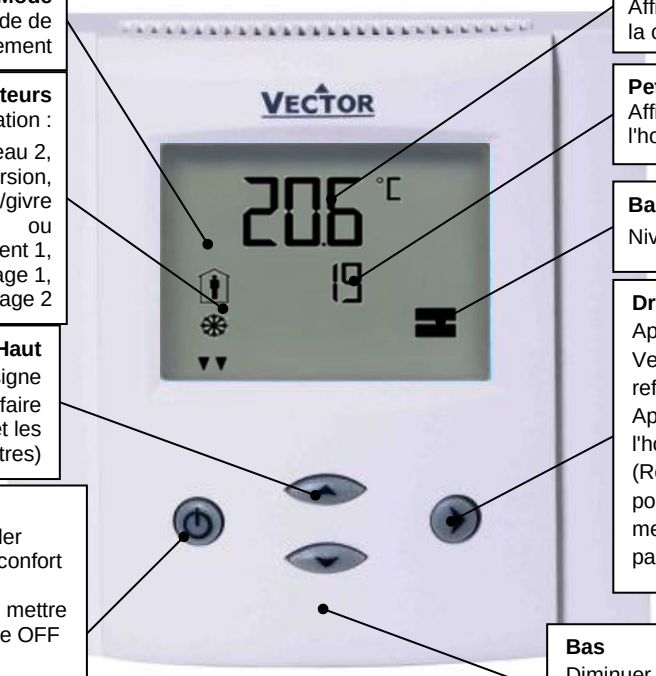

Mode
Affichage du mode de fonctionnement

Indicateurs
selon la configuration :
Ventilateur, niveau 1, niveau 2, vanne d'inversion, réchauffage/givre
ou
Ventilateur, refroidissement 1, refroidissement 2, chauffage 1, chauffage 2

Haut
Augmenter le point de consigne
(Réglage des paramètres : faire défiler les options du menu et les paramètres)

À gauche (POWER)
Appuyer moins de 2 s : basculer entre les modes économie et confort ou passer de OFF à ON
Appuyer pendant plus de 2 s : mettre l'appareil hors tension. Le texte OFF s'affiche avec l'heure actuelle (version Deluxe) ou la température (version standard)
(Réglage des paramètres : retour au niveau précédent. ESC)

Grands chiffres
Affichage de la valeur d'entrée, de la consigne ou du paramètre.

Petits chiffres
Affichage de la consigne, de l'horloge ou du numéro de

Barre verticale
Niveau actif

Droite (OPTION), mode
Appuyer < 2 s : Changer de mode : Ventilation seule, chauffage seul, refroidissement seul, auto
Appuyer > 2 s : Réglages de l'horloge et du programme horaire
(Réglage des paramètres : ENTER pour sélectionner une option du menu, valider la modification d'un paramètre)

Bas
Diminuer la consigne
(Réglage des paramètres : faire défiler les options du menu et les paramètres)

Modes de fonctionnement et symboles

	Confort (occupé)	Toutes les fonctions de régulation fonctionnent selon les points de consigne.
	Économie (inoccupé) :	Les points de consigne sont décalés selon les *paramètres FC04.* Le mode Économie et le décalage des points de consigne peuvent être désactivés avec UP06
OFF	Mise en veille	Les sorties sont désactivées, les entrées sont surveillées pour détecter une condition d'alarme
	Chauffage	La sortie s'active si la température est inférieure au point de consigne
	Refroidissement	La sortie s'active si la température est supérieure au point de consigne
	Ventilateur	Le ventilateur fonctionne
	Mode manuel	Mode ventilateur seul ou dérogation au programme horaire
	Programmation	Un programme horaire est actif

Affichage de la consigne au lieu de la température actuelle

Par défaut, la température actuelle s'affiche en grands chiffres. Si vous souhaitez afficher uniquement la consigne, sélectionnez UP10 = 1. La température actuelle ne sera alors plus visible.

Coupure de courant

Tous les paramètres et points de consigne sont mémorisés et n'ont pas besoin d'être saisis à nouveau. En fonction du réglage **de UP05**, l'appareil restera éteint, s'allumera automatiquement ou reviendra au mode de fonctionnement dans lequel il se trouvait avant la coupure de courant.
Version Deluxe uniquement : le fonctionnement de la minuterie et le réglage de la plage horaire sont conservés pendant 24 h. Le régulateur doit être branché sur une source d'alimentation pendant au moins 10 heures pour que la fonction de sauvegarde fonctionne correctement.

Protection antigel

Le régulateur passe en mode de protection antigel si la température ambiante descend en dessous de 5 °C (41 °F). Toutes les sorties de chauffage sont alors ouvertes à fond. Le mode de protection antigel est désactivé dès que la température atteint 10 °C (50 °F). L'affichage de la protection antigel reste visible jusqu'à ce qu'un bouton soit appuyé. La protection antigel peut être activée/désactivée à l'aide du paramètre utilisateur UP-09.

Messages d'erreur

Err1 : Capteur de température défectueux. Le capteur de température est endommagé.
Err2 : Entrée externe pour la commutation automatique chauffage/refroidissement manquante ou endommagée.
FP : Fixe: la protection antigel est active.
Clignotant: la protection antigel a été activée par le passé et est désormais inactive. Confirmez avec la touche OPTION.

© Vector Controls Sàrl, Suisse

Sous réserve de modifications

LED d'état

La LED d'état est située sur l'unité de base du TLR-D5P, entre les deux groupes de connecteurs de faible puissance. La LED d'état peut afficher les informations suivantes :

Éteinte :	Pas d'alimentation ou l'unité est endommagée
Clignotement toutes les 1 s:	Erreur, le terminal et l'unité de base ne correspondent pas ou le signal n'est pas clair.
Clignotement toutes les 2 s:	Communication normale, unité de base détectée
Clignote toutes les 5 secondes:	L'unité de base fonctionne normalement, aucune borne détectée

© Vector Controls Sàrl, Suisse

Changement mode manuel chauffage – refroidissement

Pour passer manuellement du mode chauffage au mode refroidissement, appuyez sur la touche OPTION pendant plus de 2 secondes. L'accès au changement manuel chauffage/refroidissement peut être désactivé via les paramètres.

Pour les modèles standard: appuyez sur OPTION pendant plus de 2 secondes. SEL et H-C s'affichent. Pour les modèles Deluxe: Appuyez sur OPTION pendant plus de 2 secondes. SEL et l'heure actuelle s'affichent. Appuyez deux fois sur la touche UP. SEL et H-C s'affichent. Appuyez à nouveau sur OPTION pour basculer entre les modes Chauffage, Refroidissement et Ventilation seule.	SEL H-C 

Fonctionnement de l'horloge

Le modèle Deluxe est équipé d'une horloge à quartz avec batterie de secours. Il est possible de programmer jusqu'à 4 programmes horaires, chacun comprenant 4 changements de mode en fonction de l'heure et du jour de la semaine. Une horloge clignotante indique que l'heure n'a pas été réglée ou que l'appareil a été hors tension pendant plus de 48 heures. L'heure doit être réglée pour permettre le fonctionnement des programmes horaires.

Réglage de l'horloge

Appuyez sur OPTION > 2 s SEL et l'heure actuelle s'affiche Appuyez sur OPTION pendant moins de 2 s pour modifier l'heure, Les minutes clignotent : UP/DOWN pour modifier, OPTION pour enregistrer, Les heures clignotent : UP/DOWN pour modifier, OPTION pour enregistrer, Appuyez sur OPTION pour enregistrer l'heure, DAY1 clignote : UP/DOWN pour modifier, OPTION pour enregistrer	SEL 00:00 JOUR 1 (lundi)

Création de programmes horaires

Étape 1 : Sélection et activation des horaires

Appuyez sur OPTION > 2 s SEL et l'heure actuelle s'affiche Appuyez sur UP: SEL et PRO s'affichent, le symbole de l'horloge clignote Appuyez sur OPTION: PRO1 s'affiche avec un 1 clignotant. UP/DOWN pour sélectionner le groupe de programmes horaires Appuyez sur OPTION OFF/ON clignote, UP/DOWN pour modifier, OPTION pour enregistrer	SEL PRO 	Pro1-Pro4 OFF/ON

Étape 2 : Sélectionner les jours de la semaine

Ce programme horaire sera actif pendant les jours de la semaine sélectionnés Appuyez sur HAUT/BAS pour parcourir les options disponibles : d1-7, d1-6, d1-5, d6-7, jour1, jour2, jour3, jour4, jour5, jour6, jour7 Le jour 1 correspond au lundi, le jour 2 au mardi, et ainsi de suite Appuyez sur OPTION pour enregistrer la sélection des jours	Pro1 d1-7

Étape 3 : Action sélectionnée pour le premier événement de commutation

Une barre sur le côté droit indique le premier événement de commutation Appuyez sur HAUT/BAS pour sélectionner l'action du premier événement de commutation: Non = événement de commutation inactif OFF = met l'appareil hors tension, la réinitialisation (UP17) est active si l'appareil est mis en marche manuellement. Eco = règle le mode de fonctionnement sur On et Économie (inoccupé), réinitialisation (UP17) active si réglé manuellement sur « Confort » On = règle le mode de fonctionnement sur Activé et Confort (occupé) Uni = Mode Université, réinitialisation (UP17) inactive si activée manuellement Appuyez sur OPTION pour sélectionner l'heure de commutation du premier événement	Pr01 non ▬

Étape 4 : Heure sélectionnée pour le premier événement de commutation

Appuyez sur UP/DOWN pour sélectionner l'heure de commutation: Sélectionnez l'heure de commutation entre 00:00 et 23:45 par incréments de 15 minutes Appuyez sur OPTION pour terminer et sélectionner l'action du deuxième événement de commutation	Pr01 08:00 ▬

Étape 5 : Sélectionnez les actions et l'heure des événements de commutation 2 à 4

Répétez les étapes 3 et 4 pour les événements de commutation restants. Si un événement de commutation n'est pas nécessaire, réglez-le sur « non » Les barres situées à droite indiquent le nombre d'événements de commutation Une fois le 4e événement de commutation terminé, le processus revient à la sélection du calendrier à l'étape 1.	Pr01 08:00 ▬ ▬ ▬

➔ UNI: Mode Université: ce mode de commutation est utilisé pour les salles telles que les amphithéâtres et les auditoriums qui peuvent être occupés pendant une certaine période. Pendant cette période, la réinitialisation n'est pas active. L'unité ne démarre pas automatiquement lorsque le mode UNI est actif. Elle doit toujours être activée manuellement. Cela permet d'éviter un chauffage ou un refroidissement inutile de ces salles lorsqu'elles ne sont pas occupées.

➔ Une horloge clignotante indique que l'heure doit être réglée. Les programmes horaires ne fonctionneront pas si l'heure n'est pas définie. Voir le chapitre « Fonctionnement, paramètres avancés » pour savoir comment régler l'heure.

➔ L'accès aux programmes horaires peut être désactivé avec l'UP-04

© Vector Controls Sàrl, Suisse

Fonctionnement avec l'OPR-1

La version Deluxe peut également être commandée à l'aide d'une télécommande infrarouge.

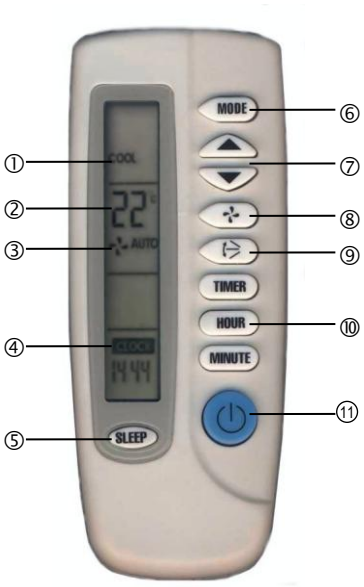

1. Indication du mode: Auto, Dry, Cool, Fan, Heat
2. Affichage à 2 chiffres de la température de consigne
3. Indication du ventilateur
4. Affichage à 4 chiffres de l'heure actuelle ou de l'heure de commutation différée
5. Bouton Économie: bascule entre le mode Économie et le mode Confort
6. Bouton Mode, permet de changer de mode de fonctionnement
7. Boutons HAUT/BAS: boutons de réglage de la température de consigne
8. Bouton FAN: permet de modifier la vitesse du ventilateur (faible – moyenne – élevée ou auto)
9. Bouton Boost: active la puissance maximale pendant 5 minutes
10. Boutons liés à l'heure: minuterie, heure, minute
11. Bouton POWER: mise en marche/arrêt du mode de fonctionnement

Mise en marche

L'appareil s'allume en appuyant sur le bouton POWER. Il démarre en mode confort.

Passage du mode CONFORT au mode ÉCONOMIE

Appuyez sur le bouton SLEEP pour basculer entre les modes ÉCONOMIE et CONFORT.

Mise hors tension

Appuyez sur le bouton POWER lorsque l'appareil est allumé pour l'éteindre. L'heure actuelle s'affiche sur l'écran LCD de l'OPR-1.

Modification des points de consigne

Seuls les points de consigne de la boucle de température peuvent être modifiés. La plage de consigne est comprise entre 15 et 30 °C.

Modification des vitesses du ventilateur

Basculez entre le mode manuel et le mode automatique du ventilateur.

Boost

Appuyer sur le bouton « Boost » active un mode « Boost » de 5 minutes. Le débit sera ouvert au maximum pendant 5 minutes, quelle que soit la demande. Cette fonction peut être utilisée pour renouveler l'air vicié pendant une pause de réunion ou à l'entrée dans la pièce.

Réglage de l'horloge

La télécommande est équipée d'une horloge. Pour régler l'heure, appuyez simultanément sur les boutons HOUR et MINUTE jusqu'à ce que l'horloge commence à clignoter. Réglez ensuite l'heure correcte à l'aide des boutons HOUR et MINUTE. Confirmez en appuyant sur le bouton TIMER. L'horloge de l'OPR réglera celle de la télécommande.

Commutation différée

L'appareil peut être mis en marche ou arrêté en différé à l'aide du bouton Timer. Appuyez une fois sur le bouton Timer pour afficher « Timer ON » si l'appareil est actuellement en mode OFF ou « TIMER OFF » s'il est actuellement en mode ON. Réglez l'heure à laquelle l'appareil doit s'allumer ou s'éteindre à l'aide des boutons HOUR et MINUTE.

Changement de mode

Appuyer plusieurs fois sur le bouton Mode permet d'activer les modes de fonctionnement suivants : CHAUFFAGE, REFROIDISSEMENT et VENTILATION SEULE. Le changement de mode peut être désactivé à l'aide des paramètres UP.

Remarque:
La télécommande n'est actuellement disponible qu'en mode °C.

© Vector Controls Sàrl, Suisse

Capteurs et contrôles intelligents
Facile !

Qualité - Innovation - Partenariat

Vector Controls Sàrl
Suisse

info@vectorcontrols.com
www.vectorcontrols.com

© Vector Controls Sàrl, Suisse