MZ3-FS-V01
Commutateur à 3 positions

Fonctions



- Commutateur électronique à 3 positions avec panneau de commande tactile
- Commande manuelle pour jusqu'à 3 niveaux : MIN, MID, MAX
- Réinitialisation automatique du niveau MAX à un niveau réglable (pas de réinitialisation par défaut)
- Une sortie de commande 0…10 VDC pour commander la ventilation, etc. (tension de sortie réglable en fonction du niveau)
- Paramètres de commande protégés par mot de passe
- Copie des paramètres avec l'accessoire plug-in (AEC-PM2).
- Design adapté au programme Feller SNAPFIX® avec les lignes de design EDIZIOdue® et EDIZIO.liv®.
  (Remarque : la plaque de montage SNAPFIX® et le cadre design EDIZIO ne sont pas inclus et doivent être commandés séparément)

Applications

Ventilation contrôlée de l'habitat, par exemple pour les pièces d'habitation très bien isolées qui doivent être ventilées conformément aux prescriptions ou pour commander des clapets, des entraînements de vannes, des stores ou des fenêtres, etc.

Description générale

Le MZ3-FS-V01 est un changeur de prises commandé par microprocesseur et doté d'un panneau de commande tactile. L'appareil peut être configuré au moyen de paramètres. L'appareil est préconfiguré conformément à la documentation jointe. Les réglages tels que les seuils de commutation et le temps de réinitialisation pour le niveau le plus élevé sont réglables. L'appareil de programmation et d'affichage OPA-S sert à la configuration. La configuration peut également être actualisée via un module de mémoire externe appelé AEC-PM2.

Types et informations de commande

Nom du produit	N° de produit.	Description	Propriétés
MZ3-FS-V01-B3-T3-W	40-100303	- LED bleue - Couleur de fond blanc - Inscription : MIN, MID, MAX	Transmetteur de position compact avec une sortie 0-10 VDC. Commutateur à 3 positions avec surface de commande tactile
Remarque : la plaque de montage et le cadre ne sont pas inclus dans la livraison. Voir les accessoires ci-dessous			
Accessoires			
AMM-DS-W	40-510104	Feller EDIZIOdue® Cadre blanc	Plaque de montage SNAPFIX® incluse
AMM-LS-W	40-510105	Feller EDIZIO.liv® Cadre blanc	Plaque de montage SNAPFIX® incluse
OPA-S	40-500006	Appareil de programmation et d'affichage	Écran LCD avec 4 boutons
AEC-PM2	40-500130	Périphérique de stockage. Pour copier les paramètres	Mémorise les paramètres de MZ3

Interface avec la commande de ventilation

Le transmetteur de position fonctionne pour toutes les commandes qui sont conçues pour un signal d'entrée de 0…10 ou 2…10 VDC.

© Vector Controls Sàrl, Suisse
www.vectorcontrols.com

Caractéristiques techniques

Attention ! Cet appareil est destiné aux applications de confort. Lorsqu'une défaillance de l'appareil met en danger des personnes et/ou des biens, il incombe au propriétaire, au concepteur et à l'installateur d'ajouter des dispositifs de sécurité supplémentaires afin d'éviter ou de détecter une défaillance du système causée par une telle défaillance. Vector Controls et ses sociétés affiliées ne peuvent être tenues responsables des dommages causés par une telle défaillance. Le non-respect des spécifications et des réglementations locales peut mettre des vies en danger, endommager l'équipement et annuler la garantie.

Alimentation	Tension d'utilisation	24 V AC/DC ± 10%, 50/60 Hz, classe 2 48 VA max.
	Consommation	Max. 1 VA
	Connexion électrique	Borne à vis, Section 0,34…2,5 mm² (AWG 22…13)
Signaux de sortie	Sortie analogique Signal de sortie Charge maximale	 DC 0…10 V 2 mA ou 5 kΩ
Environnement	Fonctionnement Conditions climatiques Température Humidité	Selon IEC 721-3-3 Classe 3K5 0…50 °C (32…122 °F) < 95% RH sans condensation
	Transport et entreposage Conditions climatiques Température Humidité Conditions mécaniques	Selon IEC 721-3-2 et IEC 721-3-1 Classe 3K3 et Classe 1K3 -25…70 °C (-13…158 °F) < 95% RH sans condensation Classe 2MT2
Normes	Indice de protection	Après installation: IP40 à EN 60529 Non installé: IP00 à EN 60529
	Classe de protection	III (IEC 60536)
Général	Matériel boitier	Plastique ABS+PC résistant au feu (UL94 classe V-0)
	Mesures (L x H x P) (emballage compris)	60 x 60 x 40 mm (2.4” x 2.4” x 1.6”)
	Poids (emballage compris)	90 g (3.2 oz)

Vérification et certification des produits

CE Déclaration de conformité

Vous trouverez des informations sur la conformité de nos produits sur notre site Internet www.vectorcontrols.com, sur la page du produit concerné, sous la rubrique "Downloads".

Schéma de connexion

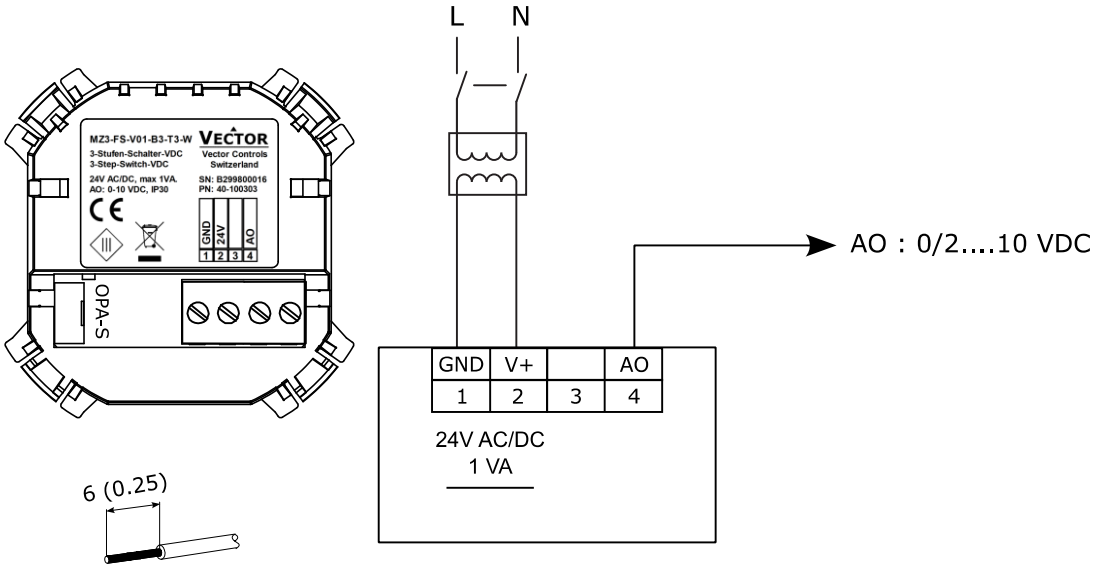

Description :

1	**GND**	Alimentation électrique :	0 V, -24 VDC, connecté en interne au commun des signaux
2	**V+**	Alimentation électrique :	24 VAC, +24 VDC
3		Pas de connexion (ne pas utiliser)	
4	**AO**	Sortie analogique ventilation :	0/2…10 VDC

© Vector Controls Sàrl, Suisse
www.vectorcontrols.com

Instructions de montage

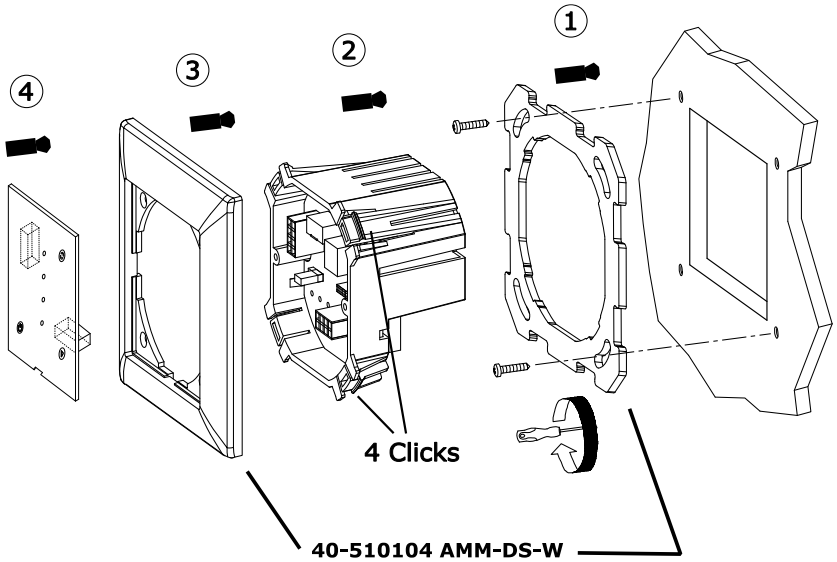

Dimensions mm (in)

Le MZ3-FS-V01 s'adapte à une plaque de montage Feller SNAPFIX® avec un cadre de conception EDIZIOdue® ou EDIZIO.liv® et peut être incorporé dans une boîte d'encastrement disponible dans le commerce. La plaque de montage et le cadre doivent être commandés séparément.

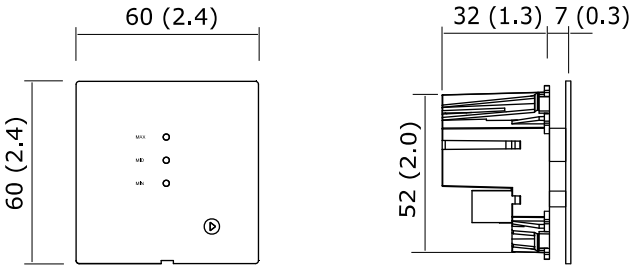

Montage et installation

Montez le régulateur sur un mur intérieur facilement accessible, dans une boîte d'encastrement usuelle.
Montez et raccordez le régulateur selon le manuel d'installation MZ3-FS-V01 n° 70-001096 fourni avec l'appareil et le schéma de connexion ci-dessus.

© Vector Controls Sàrl, Suisse
www.vectorcontrols.com

Capteurs et contrôles intelligents
Facile !

Qualité - Innovation - Partenariat

Vector Controls Sàrl
Suisse

info@vectorcontrols.com
www.vectorcontrols.com

© Vector Controls Sàrl, Suisse
www.vectorcontrols.com